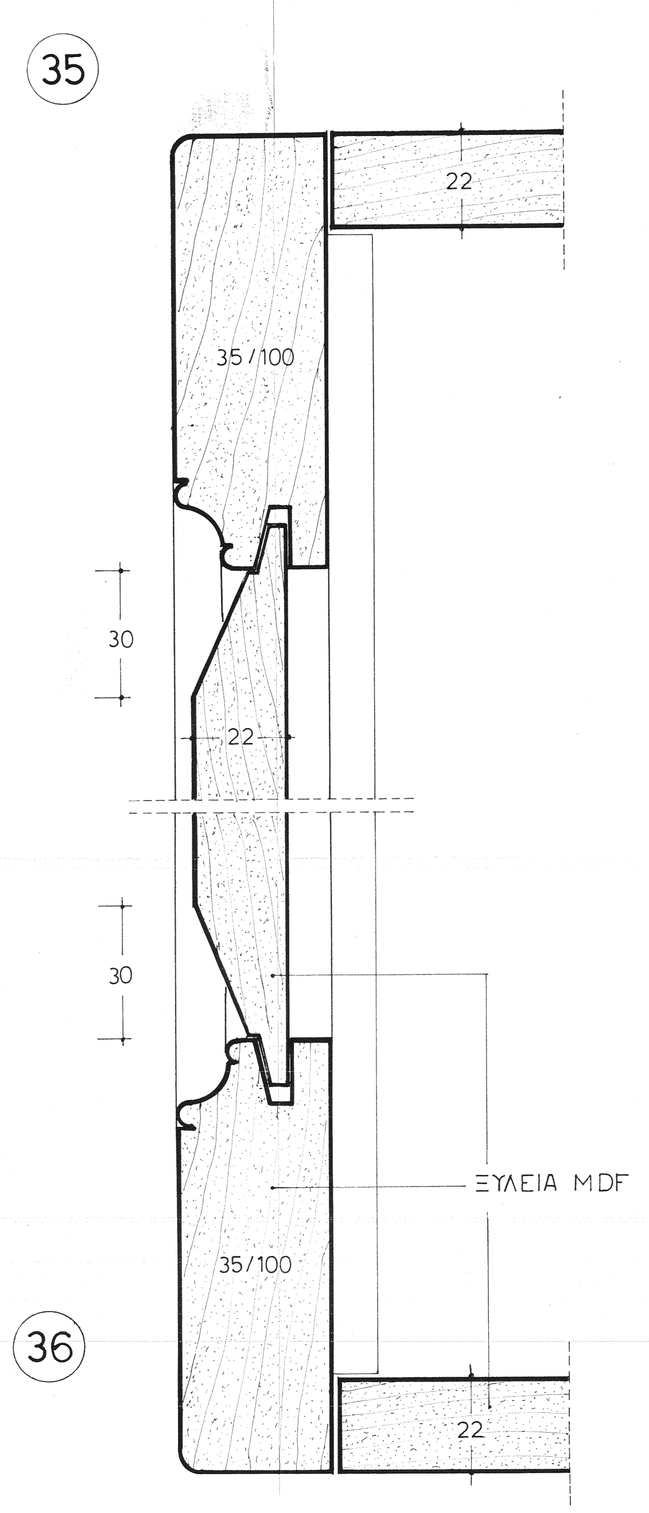

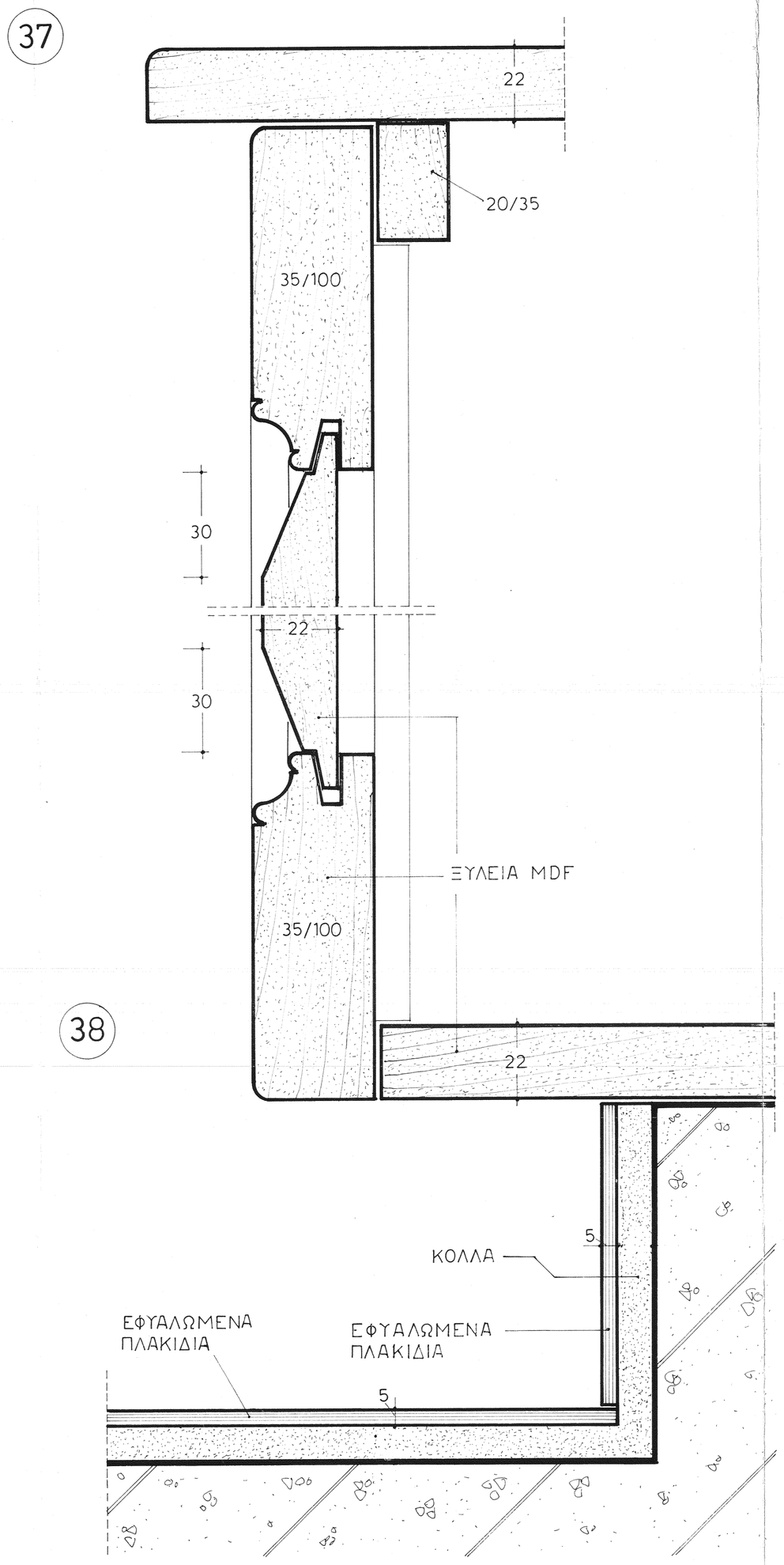

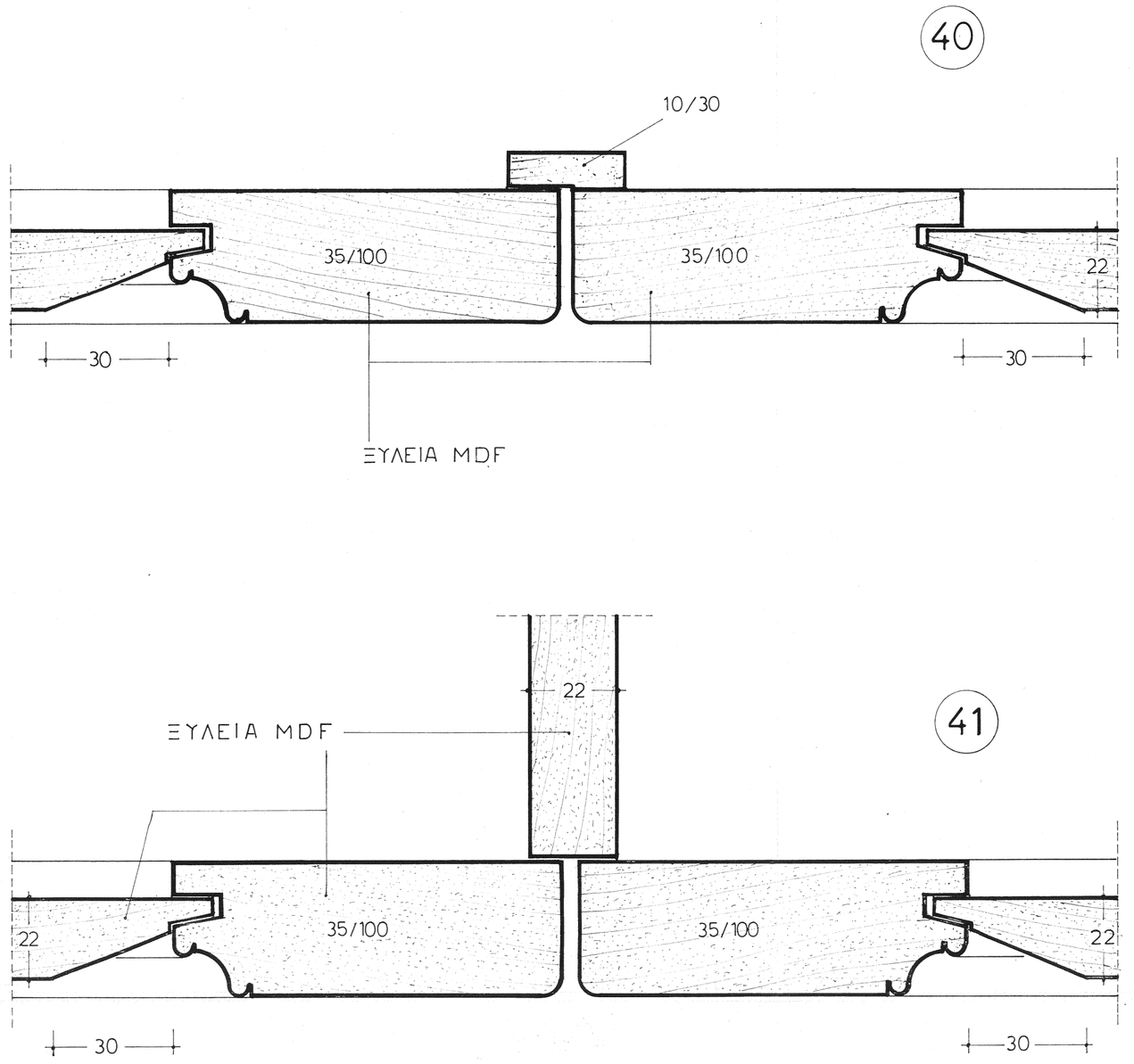

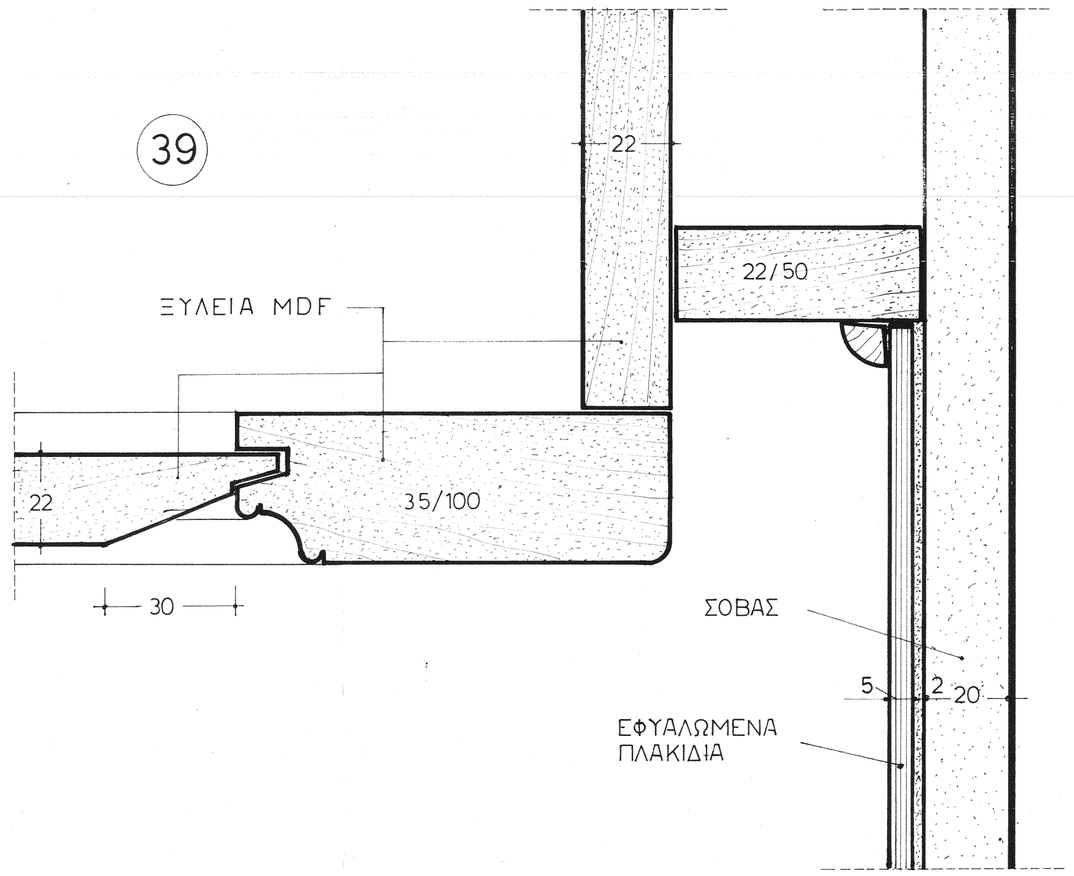

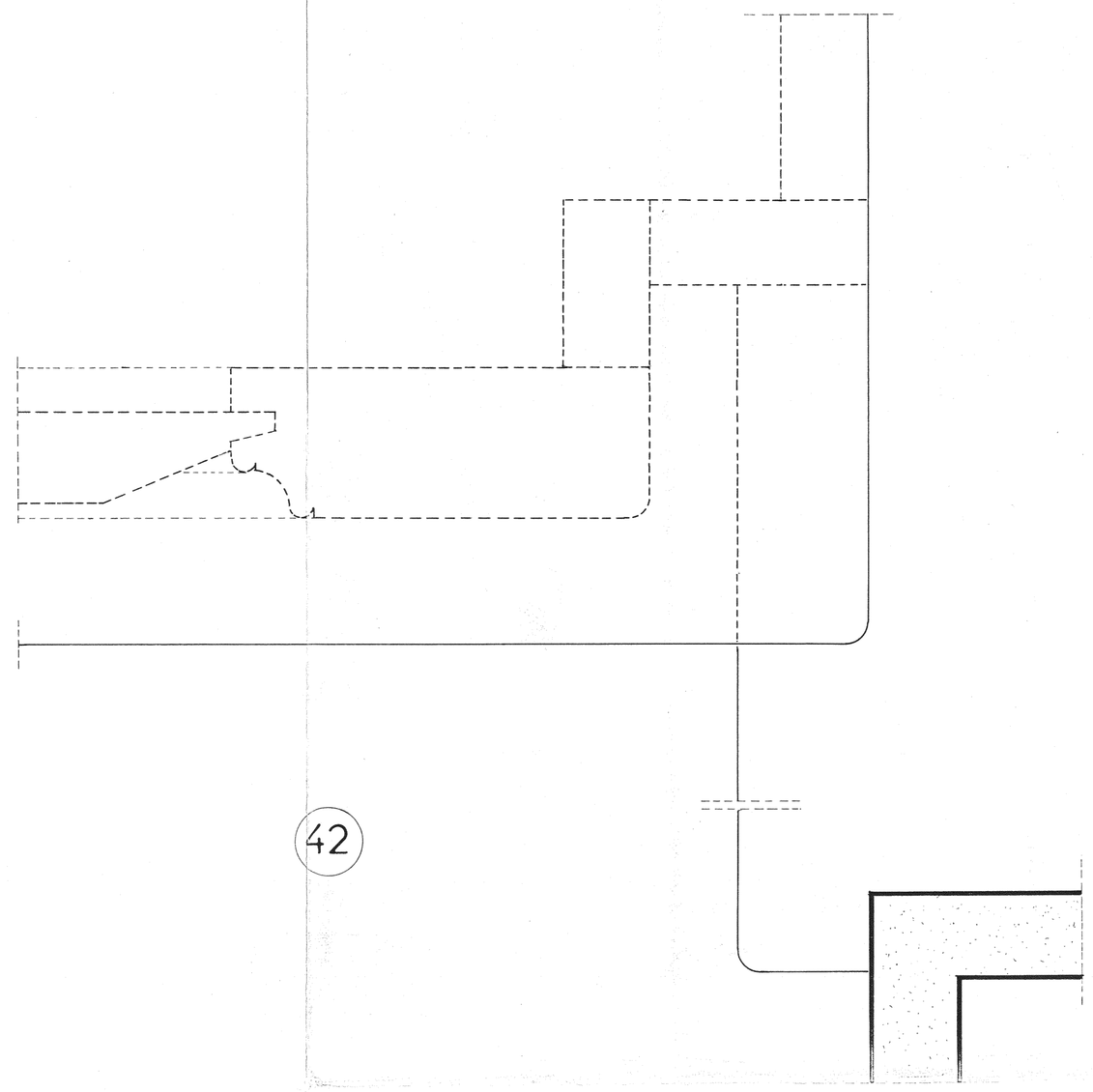

ΥΠΟΥΡΓΕΙΟ ΠΑΙΔΕΙΑΣ & ΘΡΗΣΚΕΥΜΑΤΩΝ • Δ/ΝΣΗ ΕΦΑΡΜΟΓΗΣ ΕΚΠΑΙΔΕΥΤ. ΣΧΕΔΙΩΝ

ΚΥΒΕΡΝΕΙΟ ΚΑΠΟΔΙΣΤΡΙΑ ΣΤΗΝ ΑΙΓΙΝΑ

ΣΤΕΡΕΩΣΗ & ΑΠΟΚΑΤΑΣΤΑΣΗ ΤΟΥ ΚΤΙΡΙΟΥ • ΣΤΕΓΑΣΗ ΤΟΥ ΙΣΤΟΡ. ΑΡΧΕΙΟΥ ΑΙΓΙΝΑΣ

ΠΕΡΙΕΧΟΜΕΝΟ ΠΙΝΑΚΑ	ΛΕΠΤΟΜΕΡΕΙΕΣ ΕΡΜΑΡΙΩΝ OFFICE (ΒΛ. ΣΧ. ΛΚ13)				ΛΚ14
	κλίμακα	ημερομηνία	αρ. μελέτης	σταδ μελέτης	
	1:1	ΙΑΝ. '97		ΜΕΛΕΤΗ ΕΦΑΡΜΟΓΗΣ	

ΑΝΑΘΕΩΡΗΣΕΙΣ

ΕΓΚΡΙΘΗΚΕ ΜΕ ΤΗΝ ΑΠΟΦΑΣΗ Φ472/14091/ΣΤ3/1406/1.8.2000

ΟΜΑΔΑ ΕΚΠΟΝΗΣΗΣ ΜΕΛΕΤΗΣ			ΕΠΙΒΛΕΨΗ – ΕΓΚΡΙΣΗ ΜΕΛΕΤΗΣ	
ΜΕΛΕΤΗ ΑΡΧΙΤΕΚΤΟΝΙΚΗ	ΒΑΣ. Ν. ΓΙΑΝΝΑΚΗΣ	Α-Μ	Α. ΜΠΟΥΛΑΜΑΤΣΗΣ ΑΡΧΙΤΕΚΤΩΝ	
	ΔΗΜΙΟΥΡΓΙΑ ΕΠΕ	Α-Μ		
ΜΕΛΕΤΗ ΣΤΑΤΙΚΗ	Γ. ΠΑΠΑΝΙΚΟΛΟΠΟΥΛΟΣ	Π-Μ	Κ. ΚΥΡΚΟΠΟΥΛΟΣ ΠΟΛ/ΜΗΧΑΝΙΚΟΣ	
	ΧΡΗΣΤΟΣ ΠΑΥΛΑΤΟΣ	Π-Μ		
ΜΕΛΕΤΗ ΕΓΚΑΤΑΣΤΑΣΕΩΝ	ΑΝΔΡΕΑΣ ΜΑΓΕΙΡΟΥ	Η-Μ	ΠΕΤΡΟΣ ΣΑΡΑΝΤΟΣ ΜΗΧ/ΓΟΣ ΗΛ/ΓΟΣ	

ΥΠΟΓΡΑΦΗ & ΣΦΡΑΓΙΔΑ	ΥΠΟΓΡΑΦΗ & ΣΦΡΑΓΙΔΑ
ΘΕΩΡΗΘΗΚΕ Ο ΠΡ. ΤΜ. ΜΕΛΕΤΩΝ ΠΟΛΥΚΡΑΠΙΔΗΣ ΝΙΚ. Η/Μ ΜΗΧ/ΚΟΣ	ΔΗΜΙΟΥΡΓΙΑ Ε.Π.Ε. ΕΤΑΙΡΕΙΑ ΑΡΧΙΤΕΚΤΟΝΙΚΩΝ ΜΕΛΕΤΩΝ Λ. ΚΙΦΙΣΣΙΑΣ 27 Α Τ.Κ. 115 23 ΑΘΗΝΑ Α.Μ. Τ.Ε.Ε. 3523 - ΑΡ. ΓΕΜ.33 ΤΗΛ. [illegible]779 Α.Φ.Μ. 95189059 - Δ.Ο.Υ. ΚΑ[illegible]